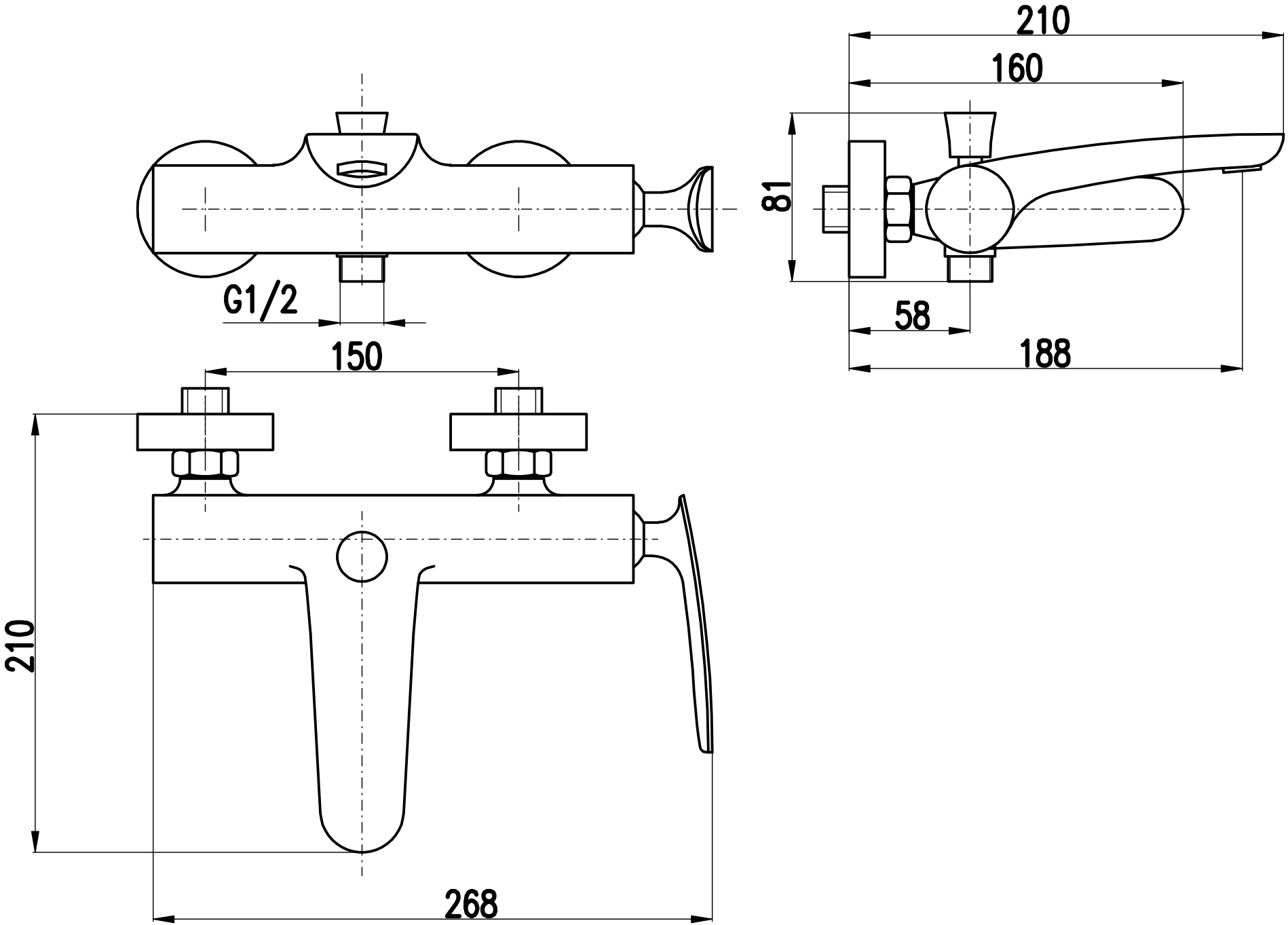
210
160
81
58
188
G1/2
150
210
268